Příslušenství dmychadel G_Serie 2BH1 / 2BH7

Příklad

Partikelgröße:
Papier: 7 - 9 µm
Polyester: 3 µm

Příklad

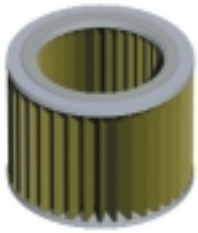

	Pro typ	Označení	Hmotnost kg
Sací vývěvové filtry			
	Papierfiltereinsatz 2BH1 1. / 3.	**2BX2 060**	2,7
	2BH7 2..-...0./ -...1./ -...2./ -...4. 2BH7 3 / 7 4/ 7 5/ 7 6	**2BX2 060**	2,7
	2BH7 2..-...5./ -...6./ -...7./ - ...8.	**2BX4 060**	2,7
	Polyesterfiltereinsatz 2BH1 1./ 3.	**2BX4 082**	2,7
	Papierfiltereinsatz 2BH1 2. / 2BH1 40.-...0./ -...1./ -...2. 2BH1 49 / 2BH1 5./ 1 6.	**2BX2 061**	5
	2BH1 40.-...3. / -...4. 2BH1 41	**2BX2 064**	5
	Polyesterfiltereinsatz 2BH1 2 2BH1 40.-...0./ -...1./ -...2. 2BH1 49 / 2BH1 5/ 1 6	**2BX4 081**	5
	2BH1 40.-...3./ -...4. 2BH1 41	**2BX4 083**	5
	Papierfiltereinsatz 2BH1 8.	**2BX2 063**	5,5
	Polyesterfiltereinsatz 2BH1 8.	**2BX4 084**	5,5
	Papierfiltereinsatz 2BH1 90/ 91 2BH1 94	**2BX2 065** **2BX2 066**	20 22
	Polyesterfiltereinsatz 2BH1 90/ 91 2BH1 94	**2BX4 085** **2BX4 086**	20 22
Náhradní vložky filtrů			
	Papierfiltereinsatz 2BX2 060 2BX2 061/ 063/ 064 2BX2 065/ 066	**501 40220 02** **501 40220 04** **501 40220 05**	0,4 0,6 0,8
	Polyesterfiltereinsatz 2BX4 082 2BX4 081/ 083/ 084 2BX4 085/ 086	**501 40000 03** **501 40002 01** **501 40220 15**	0,4 0,6 0,8
	Papierfiltereinsatz 2BX2 100 2BX2 101/ 102/ 107/ 108 2BX2 103/ 104	**501 40220 01** **501 40220 02** **501 40220 03**	0,4 0,5 0,6
	Polyesterfiltereinsatz 2BX4 062 2BX4 061/ 063/ 064 2BX4 065/ 066 2BX4 085/ 086	**501 40001 01** **501 40000 03** **501 40220 13** **501 40220 15**	0,4 0,5 0,6 0,8

	Pro typ	Označení	Hmotnost kg
Sací kompresorové filtry			
	Papierfiltereinsatz 2BH1 1. / 3.	**2BX2 100**	1,4
	Polyesterfiltereinsatz 2BH1 1. / 3.	**2BX4 062**	1,4
	Papierfiltereinsatz 2BH1 2. / 2BH1 40.-...0. / -...1. / -...2. 2BH1 49	**2BX2 101**	3
	Polyesterfiltereinsatz 2BH1 2. / 2BH1 40.-...0. / -...1. / -...2. 2BH1 49	**2BX4 061**	3
	Papierfiltereinsatz 2BH1 40.-...3./ -...4. 2BH1 41	**2BX2 107**	3
	Polyesterfiltereinsatz 2BH1 40.-...3./ -...4. 2BH1 41	**2BX4 063**	3
	Papierfiltereinsatz 2BH1 5./ 60/ 61/ 69	**2BX2 102**	2,7
	Polyesterfiltereinsatz 2BH1 5. / 60 / 61 / 69	**2BX4 064**	2,7
	Papierfiltereinsatz 2BH1 64	**2BX2 103**	5,1
	Polyesterfiltereinsatz 2BH1 64	**2BX4 065**	5,1
	Papierfiltereinsatz 2BH1 8.	**2BX2 104**	5,1
	Polyesterfiltereinsatz 2BH1 8.	**2BX4 066**	5,1
	Papierfiltereinsatz 2BH7 2..-…1./ -…2./ -…4. 2BH7 3. / 4.	**2BX2 100**	1,4
	Polyesterfiltereinsatz 2BH7 2..-…1./ -…2./ -…4. 2BH7 3./ 4.	**2BX4 062**	1,4
	Papierfiltereinsatz 2BH7 5./ 6. 2BH7 2..-…5./ -…6./ -…7./ -…8.	**2BX4 080**	1,4
	Papierfiltereinsatz 2BH7 5./ 6.	**2BX2 108**	3
	Papierfiltereinsatz 2BH7 2..-..N1./ -..N2./ -..N4.	**2BX2 100**	1,4
	Papierfiltereinsatz 2BH7 2..-..N5./ -..N6./ -..N7./ -..N8.	**2BX4 080**	1,4
	Papierfiltereinsatz 2BH7 3..-..N.. 2BH7 4..-..N.. 2BH7 5..-..N.. 2BH7 6..-..N..	**2BX2 108**	3

Příklad

Partikelgröße:
Papier: 7 - 9 µm
Polyester: 3 µm

Příklad

Příklad

Příklad

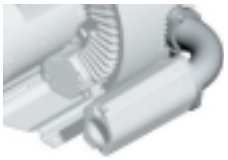

Příklad

	Pro typ	Označení	Hmotnost kg
Sací vývěvové filtry			
	Papierfiltereinsatz		
	2BH1 90/ 91	**2BX2 065**	20
	2BH1 94	**2BX2 066**	22
	Polyesterfiltereinsatz		
	2BH1 90/ 91	**2BX4 085**	20
	2BH1 94	**2BX4 086**	22
Připevňovací elementy			
	2BH1 943	**2BX2 124**	3,5
Kolena 90°			
	2BH1 310	**2BX4 313** 2)	0,9
	2BH1 410	**2BX4 314** 2)	1,4
	2BH1 510/ 1610	**2BX4 315** 2)	2,4
	2BH1 910	**2BX4 319** 2)	6,2
Sada silentbloků			
Pro svislé připevnění	2BH1 2.	-	-
	2BH1 1./3./ 4.	**2BX2 120**	0,15
	2BH1 5.	**2BX2 121**	0,15
	2BH1 6.	**2BX2 122**	0,45
	2BH1 8.	**2BX2 123**	1,4
	2BH1 90./ 91.	**2BX2 123**	1,4
	2BH7 2.	**2BX2 135**	0,15
	2BH7 3./ 4.	**2BX2 127**	0,15
	2BH7 5./ 6.	**2BX2 128**	0,2
Pro vodorovné připevnění	2BH1 1./ 2./ 3./ 4.	**2BX4 100**	0,15
	2BH1 5.	**2BX4 101**	0,15
	2BH1 6.	**2BX4 102**	0,15
	2BH1 8.	**2BX4 103**	0,45
	2BH1 90./ 91.	**2BX4 104**	1,4

	Pro typ	Označení	Rozměry v mm			
			šířka	výška	hloubka	hmotnost v kg
Protihlukové skříně pro G_200						
	2BH1 300-7..0.	**2BX4 321**	520	505	750	35
	2BH1 300-7..1.	**2BX4 322**				
	2BH1 310-7..2.	**2BX4 323**				
	2BH1 400-7..0.	**2BX4 324**				
	2BH1 400-7..1./-7..2.	**2BX4 325**				
	2BH1 410-7..3./-7..4.	**2BX4 326**				
	2BH1 490-7..1.	**2BX4 325**				
	2BH1 500-7..0./-7..1.	**2BX4 327**	580	555	850	43
	2BH1 500-7..2./-7..3.	**2BX4 328**				
	2BH1 510-7..4.	**2BX4 350**				
	2BH1 510-7..5.	**2BX4 329**				
	2BH1 590-7..1./-7..2.	**2BX4 328**				
	2BH1 600-7..1.	**2BX4 330**	615	610	925	49
	2BH1 600-7..2.	**2BX4 331**				
	2BH1 600-7..3.	**2BX4 332**				
	2BH1 610-7..1.	**2BX4 333**				
	2BH1 610-7..2.	**2BX4 334**				
	2BH1 610-7..3.	**2BX4 335**				
	2BH1 610-7..4./-7..5.	**2BX4 336**				
	2BH1 610-7..7.	**2BX4 337**				
	2BH1 640-7..1./-7..2./-7..3.	**2BX4 338**				
	2BH1 640-7..4./-7..5.	**2BX4 339**				
	2BH1 690-7..1./-7..2.	**2BX4 331**				
	2BH1 800-7..0.	**2BX4 340**	700	770	1080	91
	2BH1 800-7..1./-7..2.	**2BX4 341**				
	2BH1 810-7..2.	**2BX4 342**				
	2BH1 810-7..3./-7..4.	**2BX4 343**				
	2BH1 900-7..0.	**2BX4 346**	820	820	1210	107
	2BH1 900-7..1./-7..2./-7..3.	**2BX4 347**				
	2BH1 910-7..1./-7..2./-7..3.	**2BX4 348**				
	2BH1 943-7..2.	**2BX4 351**	780	1630	1010	147
	2BH1 943-7..3.	**2BX4 352**				
	2BH1 943-7..4.	**2BX4 349**				

Příklad

Příklad

Příklad

Příklad

	Pro typ	tlumení	Označení	Ø	hmotnost kg
Přídavné tlumiče hluku					
	2BH1 20	4dB	**2BX4 010**		0,6
	2BH1 10 / 30	6dB	**2BX4 011**		0,5
	2BH1 31	5dB			
	2BH1 40.-...0./ -...1./ -...2.	5dB	**2BX4 010**		0,6
	2BH1 49	4dB			
	2BH1 40.-...3./ -...4.	5dB	**2BX4 015**		0,6
	2BH1 41.	4dB			
	2BH1 50	6dB	**2BX4 010**		0,6
	2BH1 51	5dB			
	2BH1 60	7dB	**2BX4 010**		0,6
	2BH161/ 2BH1 64	6dB			
	2BH1 8	8dB	**2BX4 012**		2,1
	2BH1 81/ 2BH1 84	7dB			
	2BH1 90	3dB	**2BX4 013**		4,0
	2BH1 91	3dB			
	2BH1 94	3dB	**2BX4 014**		10,5
	2BH7 2..-...1./ -...2./ -...4.	4dB	**2BX1 031**		0,45
	2BH7 3/ 7 4/ 7 5/ 7 6				
	2BH7 2..-...5./ -...6./ -...7./ -...8.	4dB	**2BX4 000**		0,45
Závitové příruby					
	Metrische Gewinde				
	2BH1 1./ 3.		**2BX1 037**	$G^1/_4$	0,22
	2BH1 2.		**2BX1 038**	$G^1/_2$	0,46
	2BH1 40.-...0./ -...1./ -...2 / 2BH1 49				
	2BH1 4.-...3./ -...4./ 2BH1 41		**2BX1 040**	$G^1/_2$	0,46
	2BH1 5./ 1 6.		**2BX1 041**	G2	0,46
	NPT konisch				
	2BH1 5./ 16.		**2BX4 041**	NPT2	0,46
	Metrische Gewinde				
	2BH1 90/ 91		**2BX1 042**	G4	1,6
	NPT konisch				
	2BH1 90/ 91		**2BX4 042**	NPT4	1,6
	Metrische Gewinde				
	2BH1 94		**2BX1 043**	G5	5,9
	NPT konisch				
	2BH1 94		**2BX4 043**	NPT5	5,9
	2BH7 2..-...1./ -...2./ -...4.		**2BX1 037**	$G^1/_2$	0,22
	2BH7 3/ 7 4/ 7 5/ 7 6				
	2BH7 2..-...5.		**2BX4 040**	$G^1/_4$	0,22
Hadicové příruby					
	2BH1 2.		**2BX1 033**		0,11
	2BH1 40.-...0./ -...1./ -...2.				
	2BH1 49./ 2BH1 5.				
	2BH1 1./ 3.		**2BX1 032**		0,1
	2BH1 40.-...3./ -...4./ 2BH1 41		**2BX1 034**		0,13
	2BH1 6.		**2BX1 036**		0,17
	2BH1 8.		**2BX1 047**		0,4
	2BH1 90./ 91.		**2BX1 048**		2,6
	2BH1 94.		**2BX1 046**		7,5
	2BH7 2..-...1./ -...2./ -...4.		**2BX1 032**		0,1
	2BH7 3/ 7 4/ 7 5/ 7 6				
	2BH7 2..-...5./ -...6./ -...7./ -...8.		**2BX4 020**		0,1

	Pro typ	Označení	Hmotnost kg
Podtlakové pojistné ventily s adaptérem ("T" kusem)			
	für 50 Hz-Betrieb:		
	2BH1 3./ 1 4.	**2BX2 141** ■	0,5
	2BH1 5./ 1 6.	**2BX2 145** ■	0,5
	2BH7 2..-...1./ -...2./ -...4.	**2BX2 141** ■	0,5
	2BH7 3./ 7 4. /7 5./ 7 6.		
	2BH7 2..-...5.	**2BX2 171** ■	0,5
	für 60-Hz-Betrieb:		
	2BH1 3. / 14.	**2BX2 142** ■	0,5
	2BH1 5. / 16.	**2BX2 146** ■	0,5
	2BH7 2..-...1./ -...2./ -...4.	**2BX2 142** ■	0,5
	2BH7 3/ 7 4/ 7 5/ 7 6		
	2BH7 2..-...5.	**2BX2 172** ■	0,5
Přetlakové pojistné ventily s adaptérem ("T" kusem)			
	für 50-Hz-Betrieb:		
	2BH1 3./ 1 4.	**2BX2 143** ■	0,5
	2BH1 5./ 1 6.	**2BX2 147** ■	0,5
	2BH7 2..-...1./ -...2./ -...4.	**2BX2 143** ■	0,5
	2BH7 3/ 7 4/ 7 5/ 7 6		
	2BH7 2..-..5.	**2BX2 173** ■	0,5
	für 60-Hz-Betrieb:		
	2BH1 3. / 14.	**2BX2 144** ■	0,5
	2BH1 5. / 16.	**2BX2 148** ■	0,5
	2BH7 2..-...1./ -...2./ -...4.	**2BX2 144** ■	0,5
	2BH7 3./ 7 4./ 7 5./ 7 6.		
	2BH7 2..-...5.	**2BX2 174** ■	0,5
Podtlakové pojistné ventily bez adaptéru ("T" kusu) pro vestavění do potrubí			
	für 50-Hz-Betrieb:		
	2BH1 3. bis 2BH1 8.	**2BX2 110** ■	0,3
	2BH1 900-...1./ -...3.		
	2BH1 910-...2./ -...3./ -...4.		
	2BH1 930-...3.		
	2BH1 943-...4.		
	2BH1 900-...0.	**2BX2 150** ■	14
	2BH1 910-...1.		
	2BH1 930-...0./ -...1.		
	2BH1 943-...2./ -...3.	**2BX2 152** ■	27
	2BH7	**2BX2 110** ■	0,3
	für 60-Hz-Betrieb:		
	2BH1 3 bis 2BH1 6	**2BX2 114** ■	0,3
	2BH1 80 / 81		
	2BH1 840-...3.		
	2BH1 900-...1./ -...3.		
	2BH1 910-...3.		
	2BH1 910-...2.	**2BX2 150** ■	14
	2BH1 930-...3.		
	2BH1 840-...2.	**2BX2 152** ■	27
	2BH1 900-...0.		
	2BH1 910-...1.		
	2BH1 930-...0./ -...1.		
	2BH1 943-...3./ -...4.		
	2BH1 943-...2.	**2BX2 154** ■	54
	2BH7	**2BX2 114** ■	0,3

Příklad

Příklad

Příklad

2BX2 11.

Příklad

2BX2 15.

■

Příklad

2BX2 11.

Příklad

2BX2 15.

	Pro typ	Označení	Hmotnost kg
Přetlakové pojistné ventily bez adaptéru ("T" kusu) pro vestavění do potrubí			
	für 50-Hz-Betrieb:		
	2BH1 3 bis 2BH1 6	**2BX2 111** ■	0,3
	2BH1 80 / 81 2BH1 840-...3. 2BH1 900-...1./ -...3. 2BH1 910-...3./ -...4. 2BH1 930-...3. 2BH1 840-...2. 2BH1 900-...0. 2BH1 910-...1./ -...2. 2BH1 930-...0./ -...1.	**2BX2 151** ■	8
	2BH1 943-...2./ -...3./ -...4.	**2BX2 153** ■	18
	2BH7	**2BX2 111** ■	0,3
	für 60-Hz-Betrieb: 2BH1 3 bis 2BH1 6	**2BX2 115** ■	0,3
	2BH1 80 / 81 2BH1 900-...3. 2BH1 840-...3. 2BH1 900-...1. 2BH1 910-...3./ -...4. 2BH1 930-...3.	**2BX2 151** ■	8
	2BH1 840-...2. 2BH1 900-...0. 2BH1 910-...1./ -...2. 2BH1 930-...0./ -...1. 2BH1 943-...4.	**2BX2 153** ■	18
	2BH1 943-...2./ -...3.	**2BX2 155** ■	33
	2BH7	**2BX2 115** ■	0,3

Elekromagnetické ventily

Příklad

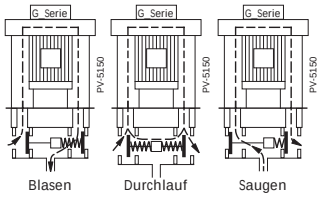

	Jmenovité napětí / proud	Pro typ	Označení	Hmotnost kg
Přepínací ventil				
	24 V DC	2BH1 30.-7	**2BX9 328–0MA0**	2,5
		2BH1 40.-7	**2BX9 328–0MM00**	3
		2BH1 49.-7		
	1.5 A	2BH1 59.-7	**2BX9 328–0ME0**	2,5
		2BH1 31. bis 2BH1 91.	**a.A.**	
	230 V AC 50/60 Hz Wechsel-spannung 0.16 A	2BH1 30.-7	**2BX9 328–0MA1**	2,5
		2BH1 40.-7	**2BX9 328–0MM10**	3
		2BH1 49.-7		
		2BH1 59.-7	**2BX9 328–0ME1**	2,5
		2BH1 31. bis 2BH1 91.	**a.A.**	
	24 V DC	2BH1 30.-7	**2BX9 328–0MB0**	2,5
		2BH1 40.-7	**2BX9 328–0MD0**	2,5
	0.8 A	2BH1 31. bis 2BH1 91.	**a.A**	
	230 V AC 50/60 Hz Wechsel-spannung 0.14 A	2BH1 30.-7	**2BX9 328–0MB1**	2,5
		2BH1 40.-7	**2BX9 328–0MD1**	2,5
		2BH1 31. bis 2BH1 91.	**a.A.**	

	Jmenovité napětí / proud	Pro typ	Označení	Hmotnost kg
Přepínací ventil				
	24 V DC 1.0 A	2BH1 50.-7..0./ 1. 2BH1 59.-7..1. 2BH1 50.-7..2./ 3. 2BH1 59.-7..2.	**2BX9 328–0ML00** **2BX9 328–0ML02**	9,6 7
		2BH1 60.-7..0./ 1./ 2. 2BH1 60.-7..3. 2BH1 64.-7..3. 2BH1 69.-7..1./ 2.	**2BX9 328–0ML02** **2BX9 328–0MP03** **2BX9 328–0MR03** **2BX9 328–0ML02**	7 5,1 8,5 7
		2BH1 31. bis 2BH1 91.	**a. A.**	
	230 V AC 50/60 Hz 0.13 A	2BH1 50.-7..0./ 1. 2BH1 59.-7..1. 2BH1 50.-7..2./ 3. 2BH1 59.-7..2. 2BH1 60.-7..0./ 1./ 2.	**2BX9 328–0ML10** **2BX9 328–0ML12** **2BX9 328–0ML12**	9,6 7 7
		2BH1 60.-7..3. 2BH1 64.-7..3. 2BH1 69.-7..1./ 2.	**2BX9 328–0MP13** **2BX9 328–0MR13** **2BX9 328–0ML12**	5,1 8,5 7
		2BH1 31. bis 2BH1 91.	**a. A.**	
	24 V DC 1.0 A	2BH7 .1.	**2BX9 328–1MC0**	2,8
	230 V AC 50/60 Hz 0.13 A	2BH7 .1.	**2BX9 328–1MC1**	2,8
	24 V DC	2BH1 80/ 81 2BH1 90/ 91	**a.A.**	
	230 V AC 50/60 Hz Wechsel-spannung o.r.	2BH1 80/ 81 2BH1 90/ 91	**a.A**	
Přepínací ventil				
	24 V DC 2.4 A	2BH1 5/ 1 6	**2BX9 328–0MJ0**	4,8
	230 V AC 50/60 Hz 0.5 A	2BH1 5/ 1 6	**2BX9 328–0MJ1**	4,8

Příklad

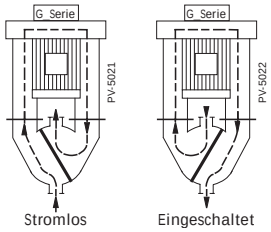

Příklad

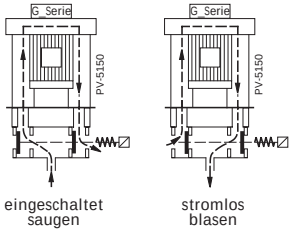

Příklad

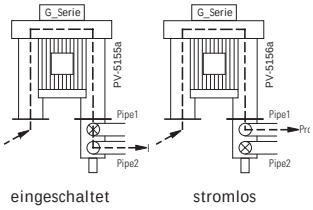

Rozměry sacích vývěvových filtrů (mm)

2BX2 060
2BX4 060
2BX4 082

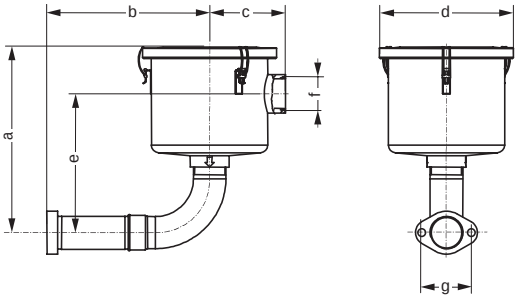

2BX2 061
2BX2 064
2BX4 081
2BX4 083

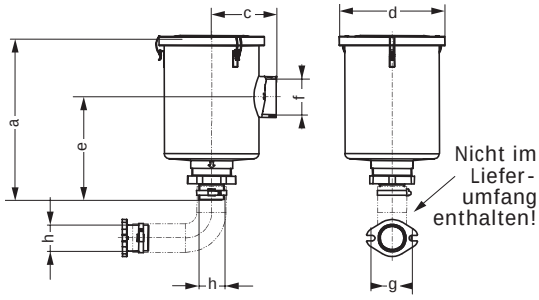

2BX2 063
2BX4 084

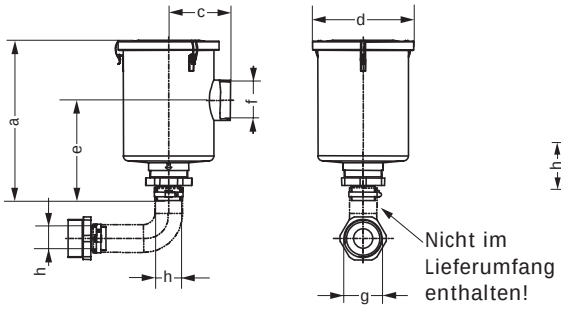

2BX2 065
2BX2 066
2BX4 085
2BX4 086

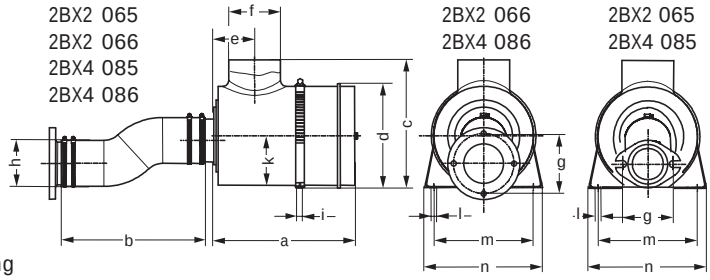

2BX2 066
2BX4 086

2BX2 065
2BX4 085

Typ	a	b	c	d	e	f	g	h	i	k	l	m	n
2BX2 060 / 2BX4 060/ 2BX4 082	241	223	98	Ø173	180	G1 1/4	64	-	-	-	-	-	-
2BX2 061 / 2BX4 081/ 2BX2 064 / 2BX4 083	318	-	123	Ø201	199	G2 1/2	72	Ø50	-	-	-	-	-
2BX2 063 / 2BX 4 084	318	-	123	Ø201	199	G2 1/2	G2 1/2	G1 1/2	-	-	-	-	-
2BX2 065 / 2BX4 085	490	500	445	Ø362	142	Ø180	150	Ø160	9	164	13	345	410
2BX2 066 / 2BX4 086	490	500	445	Ø362	142	Ø180	Ø210	160	9	164	13	345	410

Rozměry sacích kompresorových filtrů (mm)

2BX2 104
2BX4 066

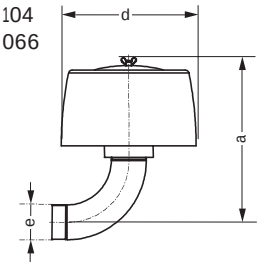

Ausf. 01

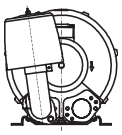

Ausf. 02

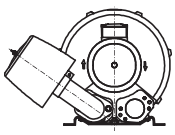

2BX2 100 2BX4 061
2BX2 101 2BX4 062
2BX2 102 2BX4 063
2BX2 103 2BX4 064
2BX2 107 2BX4 065
2BX2 108 2BX4 080

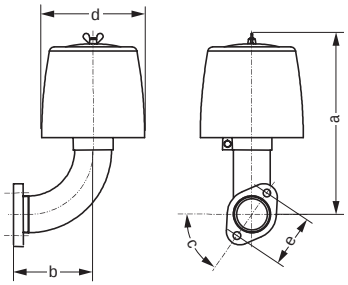

Typ	Ausf.	a	b	c	d	e
Für / 2BH1						
2BX2 100 / 2BX4 062	01,02	257	95	45°	Ø132	64
2BX2 101 / 2BX4 061	01,02	300	179	45°	Ø168	75
2BX2 102 / 2BX4 064	01,02	295	130	55°	Ø168	85
	01	295	130	55°	Ø168	85
2BX2 103 / 2BX4 065	01	349	130	55°	Ø290	85
2BX2 104 / 2BX4 066		355			Ø290	R2 1/2
2BX2 107 / 2BX4 063	01	305	185	45°	Ø168	75
Für 2BH7						
2BX2 100	01	257	95	45°	Ø132	64
2BX2 108	01	305	185	45°	Ø168	64
2BX4 080	01	257	95	45°	Ø132	64

Rozměry přídavných tlumičů hluku (mm)

2BX4 000
2BX4 010
2BX4 011
2BX4 013
2BX4 014
2BX4 015

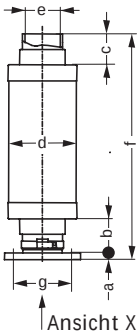

Ansicht X bei:

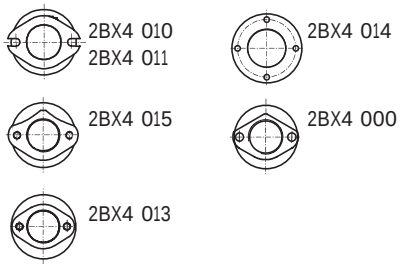

2BX4 012

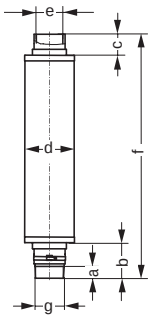

Typ	a	b	c	d	e	f	g
2BX4 000	9	45	40	Ø83	Ø40,5	293	64
2BX4 010	9	45	40	Ø89	Ø50,5	294	72
2BX4 011	9	45	40	Ø75	Ø40,5	293	64
2BX4 012	32	65	56	Ø132	Ø80	651	G2 $^1/_2$
2BX4 013	22	75	60	Ø167	Ø115	658	150
2BX4 014	22	80	60	Ø209	Ø150	662	Ø210
2BX4 015	9	45	40	Ø88	Ø50,5	293	72

Rozměry kolen 90° (mm)

2BX4 313
2BX4 314
2BX4 315
2BX4 319

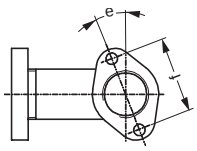

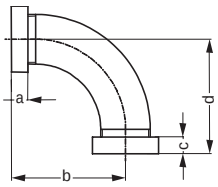

Typ	a	b	c	d	e	f
2BX4 313	14	96,5	14	98,5	21,5°	64
2BX4 314	14	106,5	14	106,5	18°	75
2BX4 315	16	131,5	16	131,5	23,5°	85
2BX4 319	22	122	22	122	0°	150

Rozměry závitových přírub (mm)

2BX1 037
2BX1 038
2BX1 041
2BX1 042
2BX4 041
2BX4 042

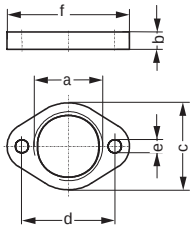

2BX1 040

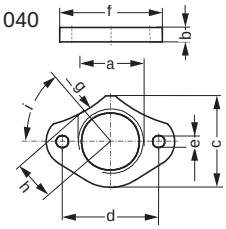

2BX4 040

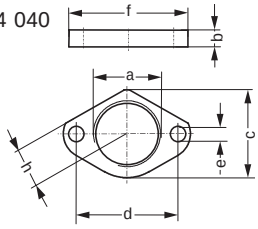

2BX1 043
2BX4 043

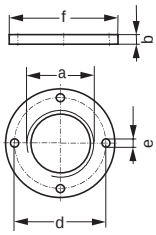

Typ	a	b	c	d	e	f	g	h	i
2BX1 037	G1 $^1/_4$	14	56	64,5	9,5	80	-	-	-
2BX1 038	G1 $^1/_2$	14	72	75	9,5	100	-	-	-
2BX1 040	G1 $^1/_2$	14	72	75	9,5	100	R 100	31	57.5°
2BX1 041	G2	16	80	85	12	112	-	-	-
2BX1 042	G4	22	140	150	14	190	-	-	-
2BX1 043	G5	22	-	Ø210	18	Ø250	-	-	-
2BX4 040	G1 $^1/_4$	14	56	64	9,5	80	30	-	-
2BX4 041	NPT2	16	80	85	12	112	-	-	-
2BX4 042	NPT4	22	140	150	14	190	-	-	-
2BX4 043	NPT5	22	-	210	18	250	-	-	-

Rozměry hadicových přírub (mm)

2BX1 032
2BX1 033
2BX1 036

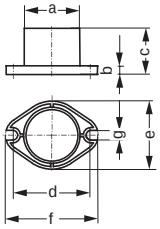

2BX1 034

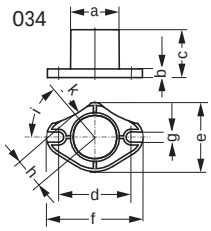

2BX1 046

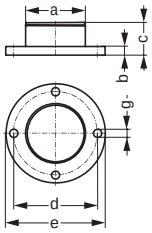

2BX4 020

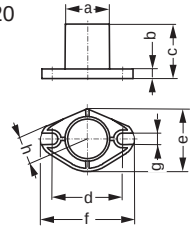

2BX1 047

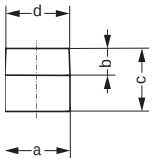

2BX1 048

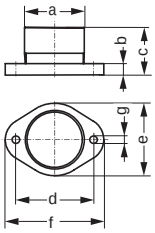

Typ	a	b	c	d	e	f	g	h	i	k
2BX1 032 / 2BX4 020	Ø40	9	50	64	60	85	10,5	-	-	-
2BX1 033	Ø50	9	50	83	72	100	10,5	-	-	-
2BX1 034	Ø50	9	50	72	72	100	10,5	31	57,5°	R100
2BX1 036	Ø60	9	50	83	74	100	10,5	-	-	-
2BX1 046	Ø150	22	82	Ø210	Ø250	-	18	-	-	-
2BX1 047	Ø76	32	75	G2 $^1/_2$	-	-	-	-	-	-
2BX1 048	Ø115	22	92	150	140	190	18	-	-	-

Rozměry silentbloků pro svislé ustavení dmychadel (mm)

Typ	a	b	c	d	e	f
2BX2 120	Ø25	20	10	6	M6	M6
2BX2 121	Ø30	20	13	7,5	M8	M8
2BX2 122	Ø50	30	15	10	M10	M10
2BX2 123	Ø75	40	17,5	10,5	M12	M12
2BX2 127	Ø35	45	11	8	M6	M6
2BX2 128	Ø35	45	11	8	M8	M8
2BX2 135	Ø25	44	10	5,8	M6	M6

Typ	a	b	c	d	e	f
2BX4 100	Ø25	20	10	6	M6	M6
2BX4 101	Ø30	20	13	7,5	M8	M8
2BX4 102	Ø50	30	15	10	M10	M10
2BX4 103	Ø75	40	40	10,5	M12	M12
2BX4 104	Ø75	40	40	10,5	M12	M12

2BX2 120
2BX2 121
2BX2 122
2BX2 123
2BX2 127
2BX2 128
2BX2 135

2BX4 100
2BX4 101
2BX4 102
2BX4 103
2BX4 104

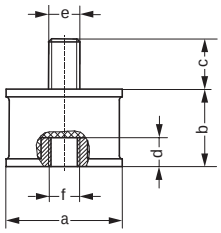

Rozměry připevňovacích elementů pro 2BH1 943 (1 sada = 4 kusy) (mm)

2BX2 124

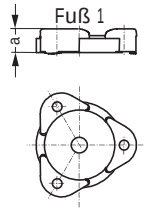

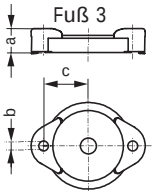

Fuß 2 Fuß 4

Bohrbild

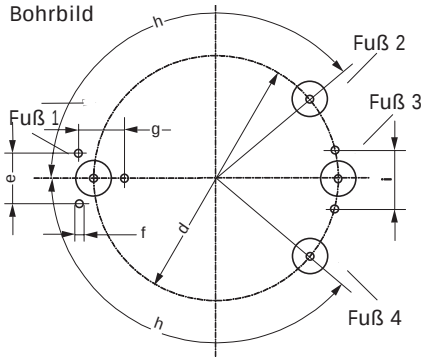

Typ	a	b	c	d	e	f	g	h	i
2BX2 124	26	Ø10	83	490	86,6	M8	75	120°	100

Rozměry podtlakových pojistných ventilů s adaptérem ("T" kusem) (mm)

2BX2 141
2BX2 142
2BX2 171
2BX2 172
für 2BH13/2BH7

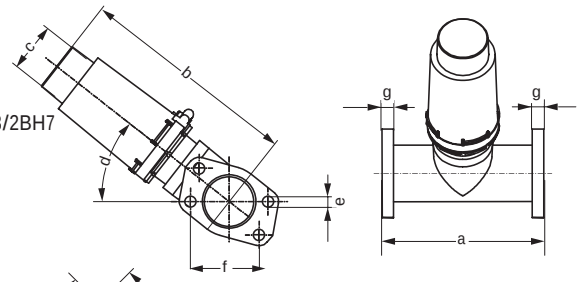

2BX2 141
2BX2 142
2BX2 171
2BX2 172
für 2BH14

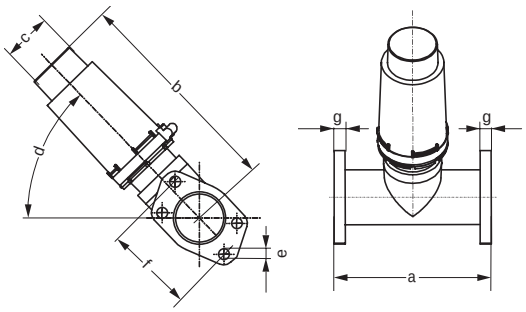

2BX2 145
2BX2 146

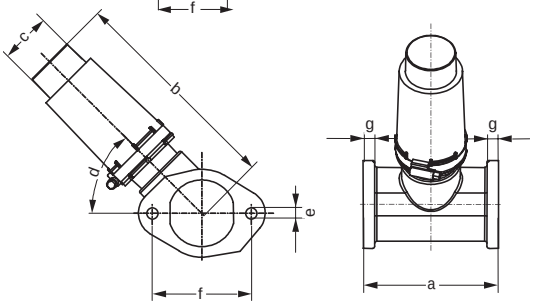

Typ		a	b	c	d	e	f	g
2BX2 141 / 142	2BH13	133	181	Ø42	38°	Ø9	64	10
2BX2 171 / 172	2BH14	133	181	Ø42	48°	Ø9	74	10
2BX2 145 / 146		113	181	Ø42	45°	Ø9,5	83	10

Rozměry přetlakových pojistných ventilů s adaptérem ("T" kusem) (mm)

2BX2 143
2BX2 144
2BX2 173
2BX2 174
für 2BH13/
2BH7

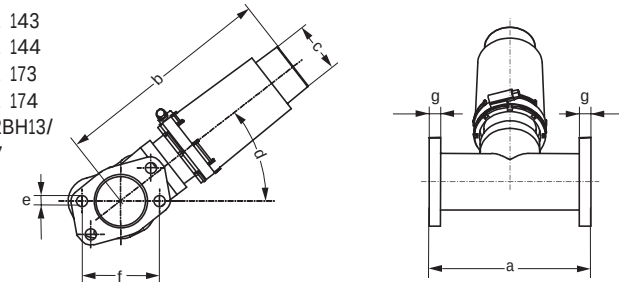

2BX2 143
2BX2 144
2BX2 173
2BX2 174
für 2BH14

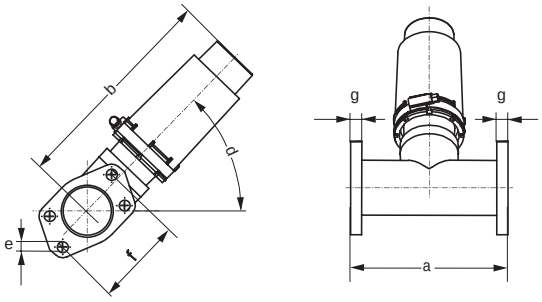

2BX2 147
2BX2 148

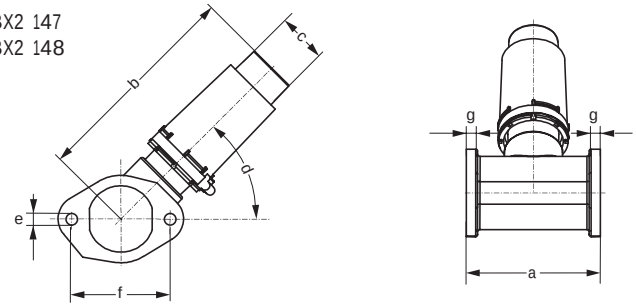

Typ		a	b	c	d	e	f	g
2BX2 143 / 144	2BH13	133	181	Ø42	38°	Ø9	64	10
2BX2 173 / 174	2BH14	133	181	Ø42	48°	Ø9	74	10
2BX2 147 / 148		113	181	Ø42	45°	Ø9,5	83	10

Rozměry podtlakových pojistných ventilů bez adaptéru ("T" kusu) pro vestavění do potrubí (mm)

2BX2 110
2BX2 114

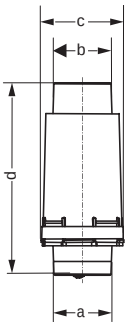

2BX2 150
2BX2 152
2BX2 154

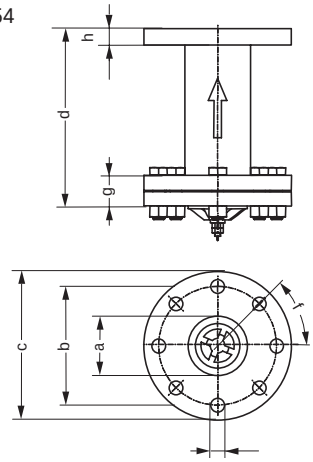

Typ	a	b	c	d	e	f	g	h
2BX2 110 / 114	G1 $^1/_4$	Ø41,5	Ø60	140,5	-	-	-	-
2BX2 150	Ø80	Ø160	Ø200	239	Ø18	45°	41	19
2BX2 152	Ø125	Ø210	Ø250	394	Ø18	45°	46	24
2BX2 154	Ø200	Ø295	Ø340	594	Ø23	45°	48	24

Rozměry přetlakových pojistných ventilů bez adaptéru ("T" kusu) pro vestavění do potrubí (mm)

2BX2 111
2BX2 115

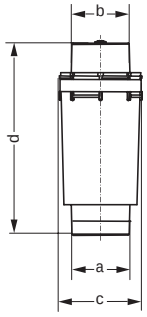

2BX2 151
2BX2 153
2BX2 155

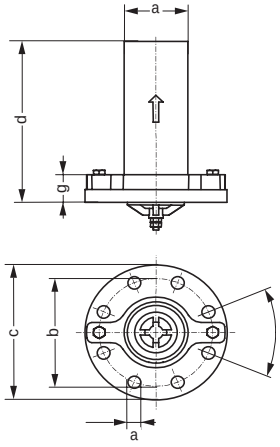

Typ	a	b	c	d	e	f	g
2BX2 111 / 115	G1 $^1/_4$	Ø41,5	Ø60	140,5	-	-	-
2BX2 151	Ø80	Ø160	Ø200	239	Ø18	45°	41
2BX2 153	Ø125	Ø210	Ø250	394	Ø18	45°	46
2BX2 155	Ø200	Ø295	Ø340	594	Ø23	45°	48